Escalier abattant – FS xT

Systèmes de sécurité

Les escaliers abattants Wiese Europe sont fabriqués à partir d'une conception industrielle éprouvée. Ils vous assurent un accès sûr et facile sur le toit des camions et des wagons-citernes.

Features

- 3, 4, 5 et 6 marches, personnalisables sur demande
- Marches antidérapantes perforées, largeur 800 mm
- La première marche mobile a une partie articulée, empêchant le blocage accidentel des pieds
- Marchepied d'extrémité plus large avec barre de contact en caoutchouc pour éviter les décharges électrostatiques et les dommages aux camions isolés
- Construction équilibrée grâce à un vérin à ressort
- Galvanisation à chaud selon la dernière norme ISO 1461
- Verrouillage vertical automatique à l'aide d'une pédale de commande au pied
- Protège-corps mains, genoux et pieds
- Entretoises entre le genou et la main courante pour éviter le coincement des doigts lors de la fermeture de l'escalier abattant
- Armature d'escalier avec roulement à billes fermé, revêtement en plastique sans usure et sans entretien de toutes les pièces mobiles
- Conforme à la norme EN1090-2
- Dispositif de verrouillage à chaîne pour verrouiller l'escalier abattant dans n'importe quelle position

Options

- Interrupteur de fin de course pour la détection de la position de parcage en version normale ou Ex
- Fonctionnement pneumatique ou hydraulique
- Chariot mobile pour travailler sur toute la largeur de la plateforme
- Porte à fermeture automatique à l'entrée de l'escalier abattant
- Marches renforcées de fibres de verre en plastique pour environnements hautement corrosifs et très agressifs
- Possibilités de peinture dans toutes les couleurs RAL disponibles
- Conception de nacelle de sécurité à partir d'un type standard : 1,4 × 1,4 m - 1,4 × 2,0 m - 1,4 × 2,8 m
- Conception de nacelle de sécurité sur mesure

Wiese Europe bvba
Smederijstraat 16
2960 Brecht
Belgium
+32 3 633 16 10
info@wiese-europe.com
www.wiese-europe.com

WIESE EUROPE

Escalier abattant – FS xT

Systèmes de sécurité

		A	B	C	D	E	F	G	J	Live load		Load on platform **			
Model *	No of stairs	mm	mm	mm	mm	mm	mm	mm	mm	kg	daN	V= vertical		M=Moment	
												kp	daN	kpm	daNm
3T	3	1810	340	580	1000	1250	550	560	800	197	193	540	529	260	255
4T	4	2220	340	640	1300	1650	850	960	1070	215	211	680	667	450	441
5T	5	2600	340	710	1600	2050	1150	1360	1350	253	250	820	808	687	674

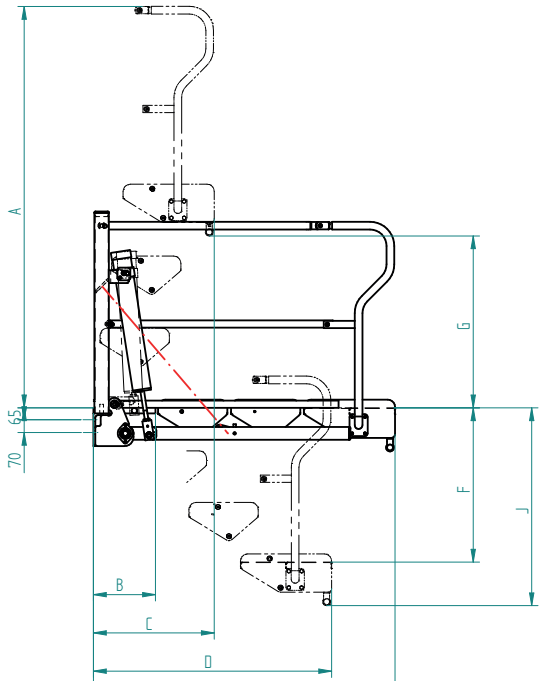

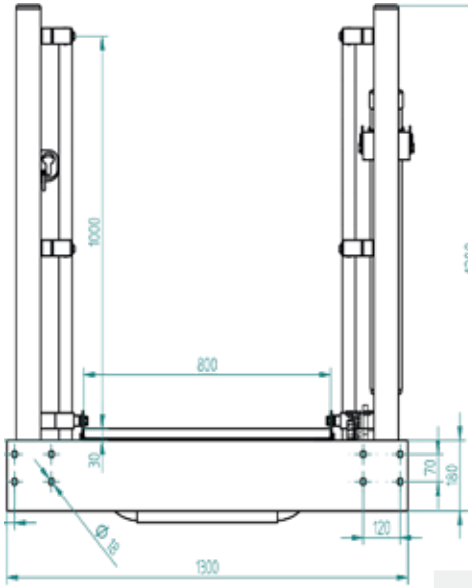

Wiese Europe bvba
Smederijstraat 16
2960 Brecht
Belgium
+32 3 633 16 10
info@wiese-europe.com
www.wiese-europe.com

WIESE EUROPE

Escalier abattant – FS xT

Systèmes de sécurité

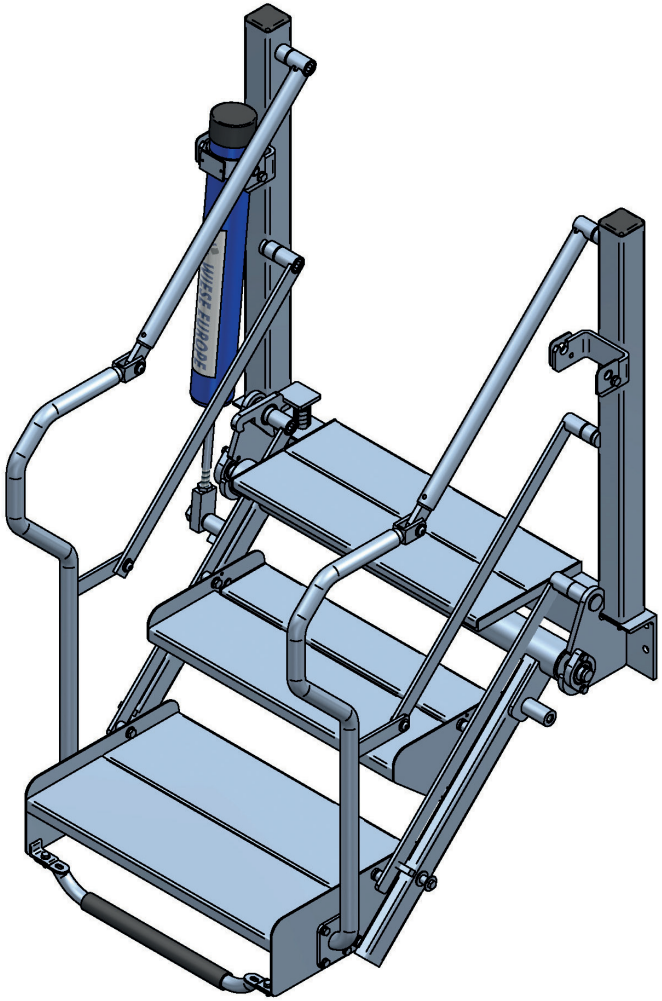

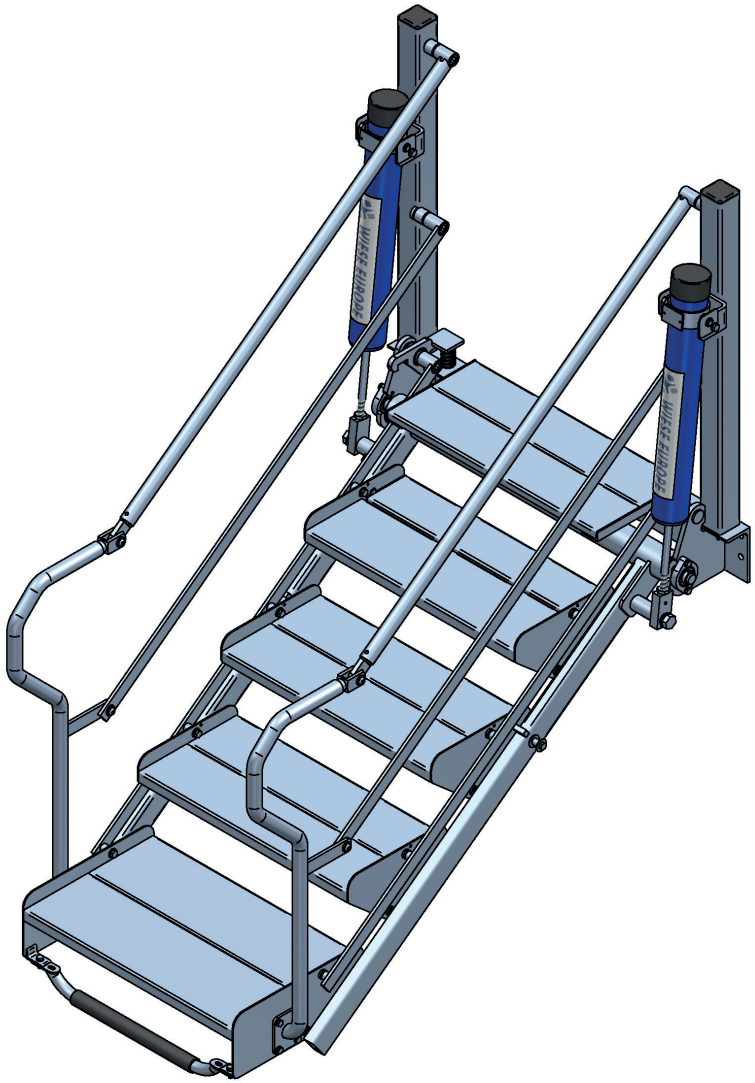

Systèmes de sécurité

Wiese Europe bvba
Smederijstraat 16
2960 Brecht
Belgium

+32 3 633 16 10
info@wiese-europe.com
www.wiese-europe.com

WIESE EUROPE